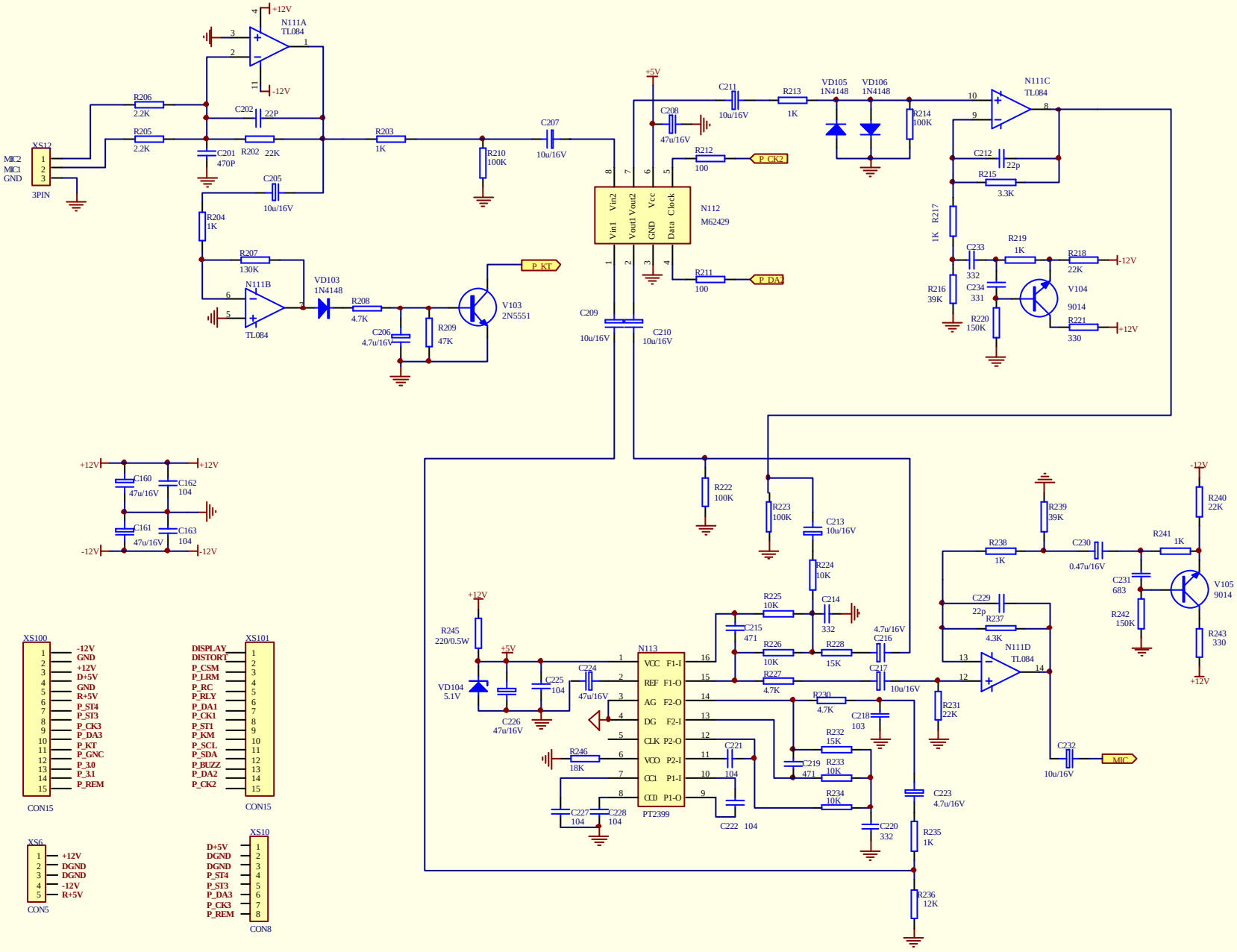

更改	数量	更改单号	签名	日期
设计				
审核				
标准化				
批准				

蔡景溪

AV100KARAOKE

BBK

第 张 共 张 版次：

广东步步高电子工业有限公司